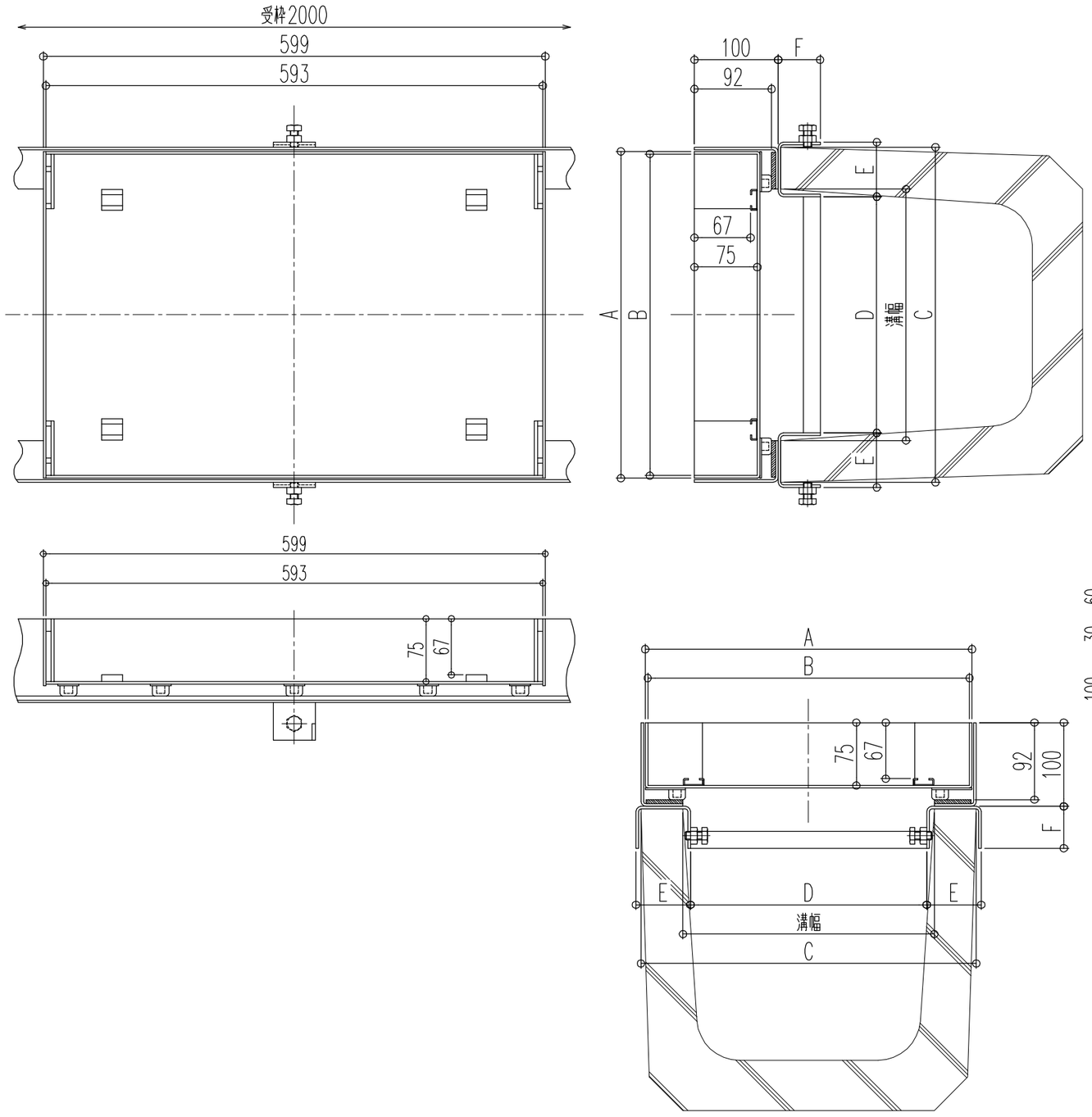

－U2型（内ボルト）

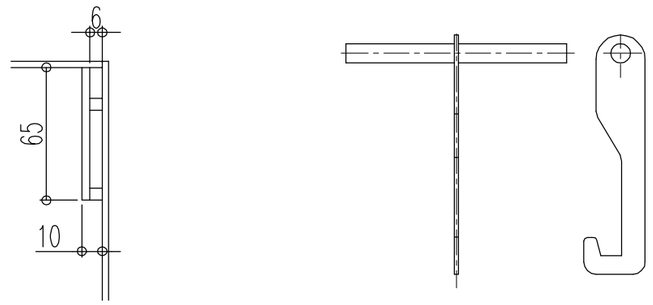

把手穴部平面寸法

Ｎｏ.３４開閉ハンドル
グレーチング取り外し用

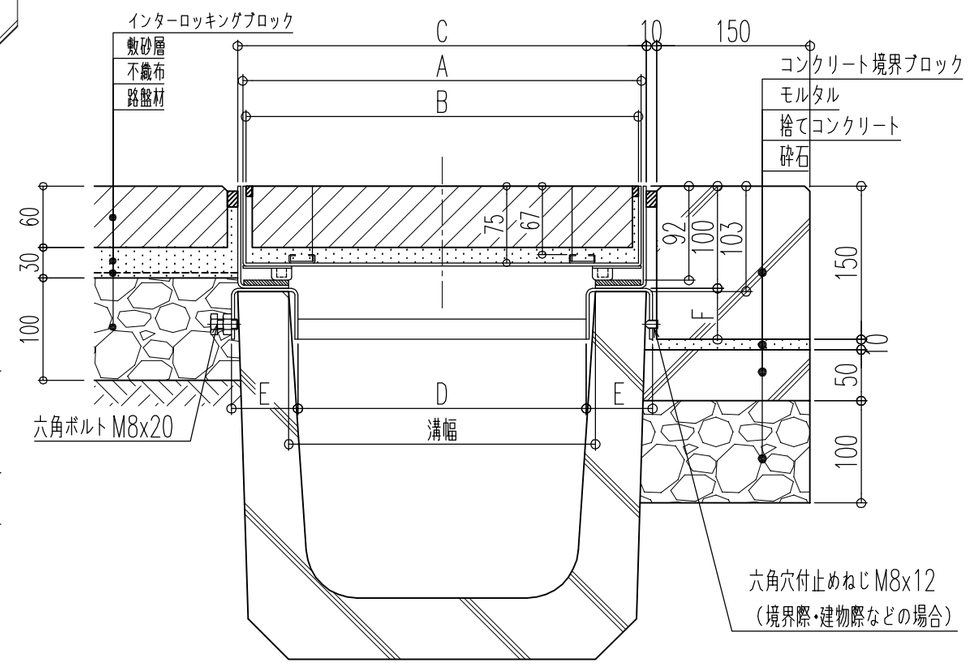

施工参考図

型式	適用溝幅	A	B	C	D	E	F	蓋ｋｇ	充塡時蓋
G00－15NBGSW－U	U－150	240	234	250	136	43	40	7.2	34.7
G00－20NBGSW－U	U－180	290	284	300	166	48	45	8.1	41.4
G00－25NBGSW－U	U－240	340	334	350	224	59	50	9.0	48.2
G00－30NBGSW－U	U－300	390	384	400	282	65	50	9.9	55.0

品名　ステンレス製スリット化粧蓋
型式　G00－NBGSW－U型

用途：U形側溝用
仕上：インターロッキングブロック用
貼代：67
材質：ステンレス鋼
適用荷重：歩行用

図番　015－038　縮尺　1：6

福西鋳物株式会社
FUKUNISHI FOUNDRY CO.,LTD.